壁掛けムービングアームの取り付け方

Meuble

動画で詳しく説明しています。下記 URL をタップ！
https://www.youtube.com/watch?v=nzP7MP4lbcU

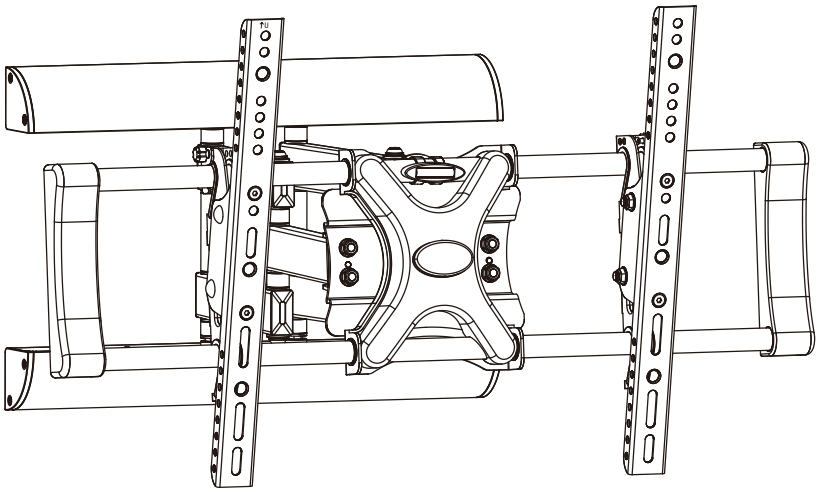

ローボードに壁掛け用金具ご使用のお客様へ
必ず付属のワイヤーを取り付けてご使用ください。

ムービングアームをご使用の際は、共通壁掛けパネル付属のワイヤーを取り付けて、引き出し範囲を制限してください。設定範囲外のご使用は、前倒れの危険があり、破損やケガの原因となります。

禁　止

耐荷重 25kg

テレビを取付ける際は重量を確認ください

※テレビ台の構造によっては 30 kg まで対応可

引き出した状態でぶらさがらないでください

注　意

伸ばす際の荷重により転倒するおそれがありますので充分注意してご使用ください

ネジや金具など定期的に点検してください

※AV ハイボードの場合、最大 65 インチ・50kg のテレビまで壁掛け可能です。
商品により耐荷重が異なりますので、商品ごとの POP の耐荷重表記をご確認ください。