スライドコンセント取り付け方法

Meuble
K-01220201116

下記の説明をよくお読みの上、必ず正しくご使用ください。

① スライドコンセント取り付け用の穴に、コンセントのコードを先に通します。
② その後、スライドコンセントをしっかりと押し込みます。
このとき、コンセントに付いている金属バネを外さずに、最後まで押し込み固定してください。

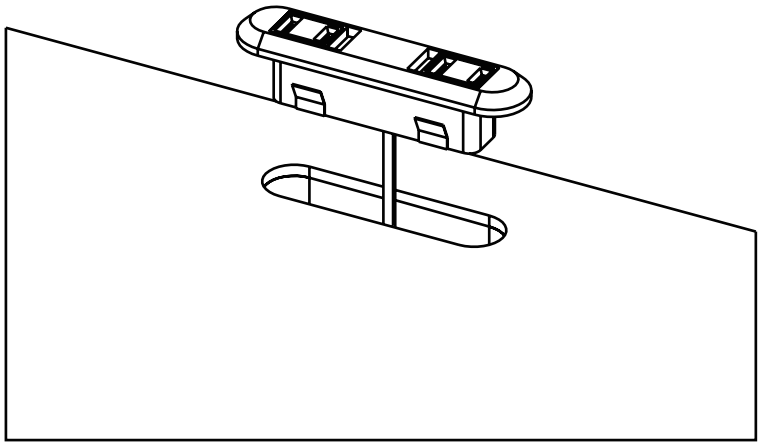

注意 コンセントは合計 1,500W まで使用できます。これを超えて使用すると危険ですので絶対にしないでください。